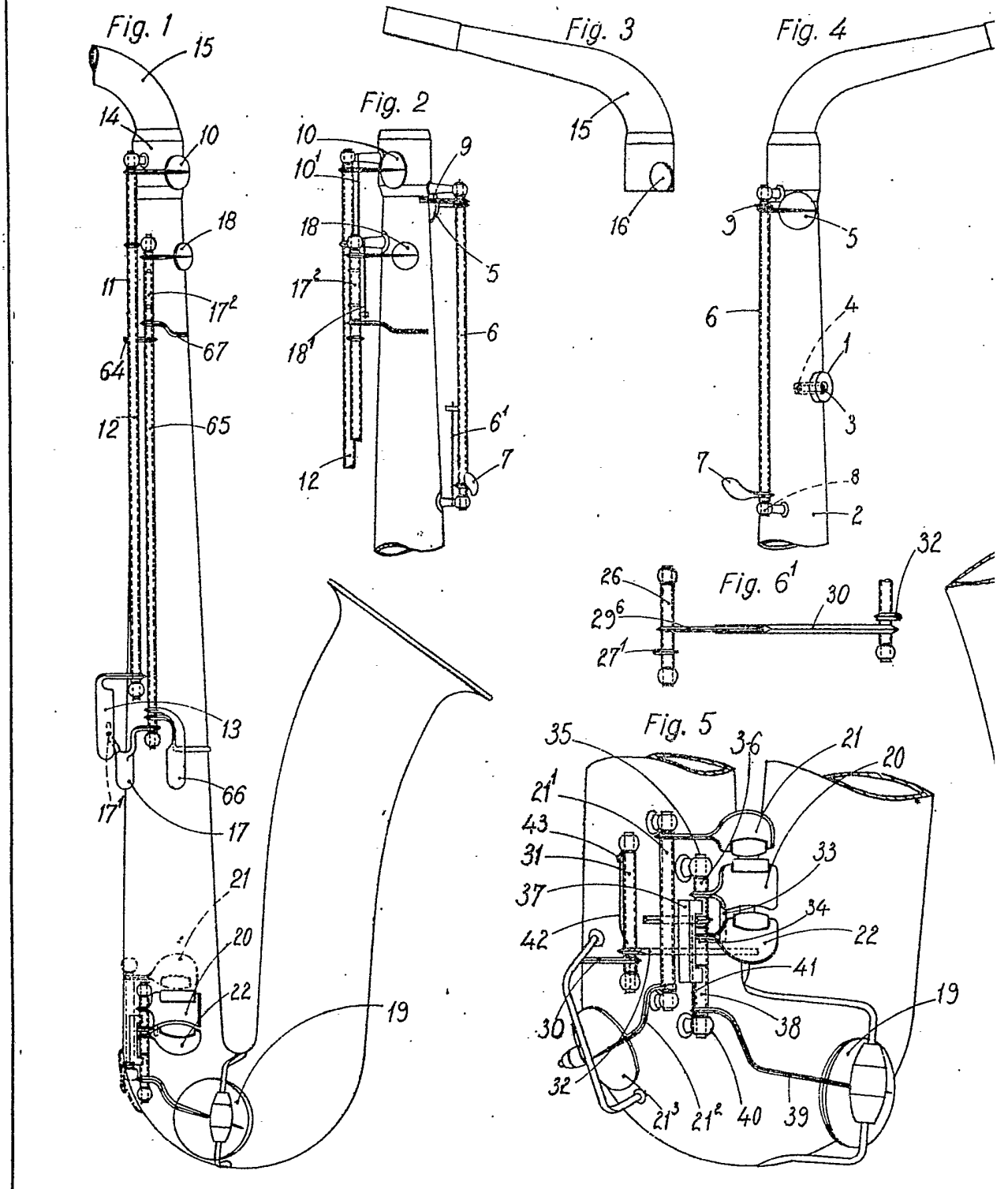
Fig. 1
15
14
10
18
11
17²
67
64
12
65
13
66
17¹
17
21
20
22
19
Fig. 2
10
10¹
9
18
5
17²
6
18¹
6¹
12
7
Fig. 3
15
16
Fig. 4
9
5
6
4
1
3
7
8
2
Fig. 6¹
26
29⁶
27¹
30
32
Fig. 5
35
36
21
20
21¹
43
31
33
37
34
42
22
41
19
30
38
32
21³
21²
40
39